2019

FİYAT LİSTESİ

TOPRAĞINIZA UĞURLU
Bereketi Gelsin

UĞURLU®
Yağmurlama ve Sulama Sistemleri

Hakkımızda:

Uğurlu Yağmurlama San. ve Tic. Ltd. Şti. plastik makinaları ve kalıpları üretmek üzere, 2000 yılında Konya' da kuruldu. Sektörde AR-GE çalışmaları ile dikkatleri üzerine çeken firmamız, yağmurlama sulama sektörüne kattığı ürünlerle, yenilikleri izlenen öncü role sahip bir şirket olmuştur.

Kurucuları itibariyle, geniş sektör deneyimine sahip olan Uğurlu Yağmurlama, sektöre kattığı mühendislik değerleri, teknik kadrosu ve toplam kalite yönetimini benimsemiş insan kaynakları ile müşteri memnuniyeti ana hedef olarak benimsenmiştir.

Salt sanayi ve maliyet araştırmaları değil, son kullanıcı olan çiftçinin, faydasını öne alan AR-GE yi işletmenin en önemli değeri olarak gören Uğurlu Yağmurlama, her yıl yenilenen ürünlerine bir çok patent ve faydalı model almıştır.

Uğurlu Yağmurlama, bugün ülkemizde hızla markalaşan bir çok yağmurlama sulama boruları fabrikasının kurucu mühendisliğini taahhüt etmiş ve kurmuştur.

YAĞMURLAMA SULAMA SİSTEMLERİNİN FAYDALARI

• Yağmurlama sulama yöntemiyle topoğrafik yönden düzgün olmayan engebeli tarım alanları tesviyeye gerek kalmadan sulanabilir. Salma sulamaya bağlı erezyon önlenir.

• Su alma hızı yüksek ve su tutma kapasitesi düşük kumlu toraklarda karık akışına bağlı su kaybına neden olmaksızın tüm tarla alanında ekonomik ve dengeli olarak yüksek randımanla sulama yapılır.

• Taban suyunun yüksek olduğu yerlerde taban su seviyesine yükseltmeden sulama yapılır.

• Genellikle bitki sıra aralıklarına serildiğinden tarlanın ekim alanı artmakta, sulama işcilik masrafları azalmaktadır.

• Gübre sulama suyuyla bitkiye verilebildiğinden işçilikten tasarruf sağlanır.

• Sulama suyu araziye kontrollü olarak istenilen miktarda verildiğinden su kayıpları en aza indirilir.

• Ekonomik değerleri yüksek sebzeler, meyve ağaçları, bağlar dondan ve sıcaktan korunur.

• Bitki yapraklarında oluşan tuz ve toz zerreleri kolayca yıkanarak bitkiye zarar vermesi önlenir.

YAĞMURLAMA SULAMA DÜZENİNDE DİKKAT EDİLECEK HUSUSLAR

• Motopomp bağlantısında sonra motorun titreşiminin boru sistemine aktarılmasını önlemek için Es parça kullanılmalıdır.

• Ana boru hatları lateral borulara dik konumda olmalıdır.

• Lateral boru hatları mümkün olduğunca eğimsiz veya bayır aşağı döşenmelidir.

• Rüzgarın şiddetli estiği yerlerde lateraller rüzgar yönüne dik olacak şekilde döşenmelidir.

• Homojen bir sulama ve işçilikten tasarruf için tateral uzunluğu kısa tutulmalıdır.

• Sistemin düzeni, sistem maliyetini ve işçiliği en aza düşürecek şekilde yapılmalıdır.

• Boru ve parçalardaki conta yuvalarının temizliği kontrol edildikten sonra contalar takılmalı, daha sonrada birleştirme yapılmalıdır.

• Sistemin içine yabancı madde girmemesi için pompa emme borusunun ucuna filtre takılması gerekmektedir.

• Sistemin içine kaynaktan gelen su vasıtasıyla yabancı madde girmişse bu bu maddeler sistemin sonundaki kör tapaların bir süre açılmasıyla dışarı atılmalıdır.

• Sulama sezonu bittikten sonra sisteme ait olan bütün parçalar kurutulmalı, temizlenmeli ve stoğa alınmalıdır.

T.C.
TÜRK PATENT ENSTİTÜSÜ
MARKA TESCİL BELGESİ
Marka No : 2003 18374
Çeşidi : Ticaret
UĞURLU
Marka Sahibi : MUSA UĞURLU
Tabiyeti : TÜRKİYE CUMHURİYETİ
Adresi : Karatay San. Ek Binlar Güvenli Sk. No:38 KONYA
Emtiası : 11
Su ve gaz tesisatları için musluklar, sıtma tesisatının parçası olan termostatik valfler, tanklar için seviye kontrol valfleri, dedantörler (regülatörler); otomatik sulama techizatı için fıskiyeler, zirai amaçlı sulama makinaları, duşlar için ahıtzler ve spiraller, ıslıklı teshat parçaları olan borular.
Markaların Korunması Hakkında 556 Sayılı Kanun Hükümünde Kararnameye göre 16/07/2003 tarihinden itibaren ON YIL müddetle tescil edilmiştir.
Doç. Dr. Abdullah ESSİZ İDARESİ adına Kutup KUMBASAR Markalar Daire Başkanı
TÜRK PATENT ENSTİTÜSÜ

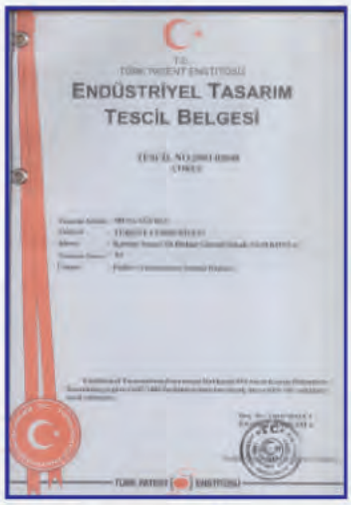
T.C.
TÜRK PATENT ENSTİTÜSÜ
ENDÜSTRİYEL TASARIM TESCİL BELGESİ
TÜRK PATENT ENSTİTÜSÜ

T.C.
TARIM VE KÖYİŞLERİ BAKANLIĞI
Tarımsal Üretim ve Geliştirme Genel Müdürlüğü
Belge No: 859/2007-673
ZİRAİ KREDİLENDİRME BELGESİ
Dr. Cevdet AKDENİZ
Genel Müdür Yardımcısı
Araçın Cinsi, Markası ve Modeli : Yağmurlama Sulama Borular ve Ek Parçaları, Uğurlu Ürün PE Marketli
Deney Yapan Kuruluş : Ege Üniversitesi Ziraat Fakültesi Dekanlığı
Deney Raporu Tarih ve No'su : 04.12.2007 2006

SERTİFİKA
CERTIFICATE
UĞURLUGİL
YAĞMURLAMA SİSTEMLERİ TURİZM PLASTİK VE İNŞAAT LTD. ŞTİ.
YAĞMURLAMA, DAMLA SULAMA BORULARI VE EK PARÇALARI TASARIMI ÜRETİMİ VE SATIŞI
ISO 9001:2008

T.C.
TARIM VE KÖYİŞLERİ BAKANLIĞI
Tarımsal Üretim ve Geliştirme Genel Müdürlüğü
Belge No: 859/2007-674
ZİRAİ KREDİLENDİRME BELGESİ
Dr. Cevdet AKDENİZ
Genel Müdür Yardımcısı
Araçın Cinsi, Markası ve Modeli : Yağmurlama Boruları, Uğurlu, PE Marketli
Deney Yapan Kuruluş : Ege Üniversitesi Ziraat Fakültesi Dekanlığı
Deney Raporu Tarih ve No'su : 04.12.2007 2006

444 (S-40)
6.00 ₺

▶ **(S-40) Performans Çizelgesi**

Nozzle (mm)	Basınç (Bar)	Debi (m³/saat)	Çap (m)
2.8 x 1.8	2.0	0.600	20
	3.0	0.800	24
3.5 x 2.5	2.0	1.100	20
	3.0	1.250	24

446 (S-40)
6.00 ₺

▶ **(S-40) Performans Çizelgesi**

Nozzle (mm)	Basınç (Bar)	Debi (m³/saat)	Çap (m)
2.8 x 1.8	2.0	0.600	20
	3.0	0.800	24
3.5 x 2.5	2.0	1.100	20
	3.0	1.250	24

445 (S-60)
9.25 ₺

▶ **(S-60) Performans Çizelgesi**

Nozzle (mm)	Basınç (Bar)	Debi (m³/saat)	Çap (m)
3.8 x 2.3	2.5	1.280	20
	3.5	1.680	24
5.0 x 4.0	2.5	1.770	20
	3.5	2.110	24
4.5 x 2.3	2.5	1.575	20
	3.5	1.975	24

443 (S-60)
9.25 ₺

▶ **(S-60) Performans Çizelgesi**

Nozzle (mm)	Basınç (Bar)	Debi (m³/saat)	Çap (m)
3.8 x 2.3	2.5	1.280	20
	3.5	1.680	24
5.0 x 4.0	2.5	1.770	20
	3.5	2.110	24
4.5 x 2.3	2.5	1.575	20
	3.5	1.975	24

442 (S-60)
9.25 ₺

▶ **(S-60) Performans Çizelgesi**

Nozzle (mm)	Basınç (Bar)	Debi (m³/saat)	Çap (m)
3.8 x 2.3	2.5	1.280	20
	3.5	1.680	24
5.0 x 4.0	2.5	1.770	20
	3.5	2.110	24
4.5 x 2.3	2.5	1.575	20
	3.5	1.975	24

Ocak 2019 / Fiyatlarımıza K.D.V dahil değildir.
Nakliye alıcıya aittir.

(Bu sayfada iskonto oranımız % .....)

SPRİNKLER

447 (S-50)
8.25 ₺

(S-50) Küçük Açılı Performans Çizelgesi

Nozzle (mm)	Basınç (Bar)	Debi (m³/saat)	Çap (m)
2.8 x 00	2.0	0.600	22
	3.0	0.800	25
3.5 x 00	2.0	1.100	22
	3.0	1.250	25

(S-90) Performans Çizelgesi

Nozzle (mm)	Basınç (Bar)	Debi (m³/saat)	Çap (m)
3.8 x 2.3	2.5	1.620	20
	3.5	1.870	24
4.5 x 2.3	2.5	1.200	20
	3.5	1.450	24
5.0 x 4.0	2.5	2.110	20
	3.5	2.490	24

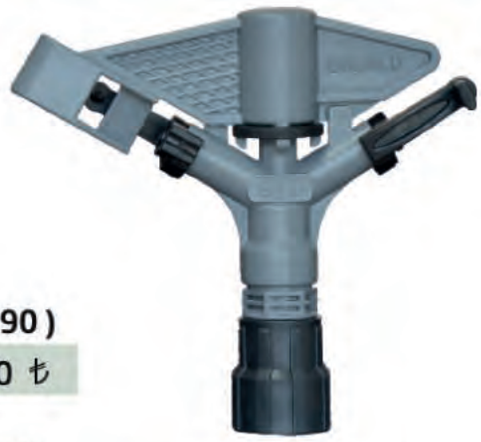

448 (S-90)
10.50 ₺

448 (S-90)
10.50 ₺

(S-90) Performans Çizelgesi

Nozzle (mm)	Basınç (Bar)	Debi (m³/saat)	Çap (m)
3.8 x 2.3	2.5	1.620	20
	3.5	1.870	24
4.5 x 2.3	2.5	1.200	20
	3.5	1.450	24
5.0 x 4.0	2.5	2.110	20
	3.5	2.490	24

(S-70) Performans Çizelgesi

Nozzle (mm)	Basınç (Bar)	Debi (m³/saat)	Çap (m)
3.8 x 00	2.5	1.620	22
	3.5	1.870	25
5.0 x 00	2.5	2.110	22
	3.5	2.490	25

441 (S-70)
13.50 ₺

440 (S-80)
9.25 ₺

(S-80) Performans Çizelgesi

Nozzle (mm)	Basınç (Bar)	Debi (m³/saat)	Çap (m)
3.8 x 2.3	2.5	1.195	22
	3.5	1.430	25
5.0 x 4.0	2.5	2.410	22
	3.5	2.895	25

Ocak 2019 / Fiyatlarımıza K.D.V dahil değildir.
Nakliye alıcıya aittir.

(Bu sayfada iskonto oranımız % .....)

ERKEK BAŞLIK / *MALE HEAD*

Ürün Kod	(Q) Çap-mm	Fiyat/Adet ₺
104	50	5.40
105	63	5.50
106	75	6.80
107	90	10.45
108	110	12.32
0108	110 (üç man.)	13.90
109	125	25.00
110	140	33.60
111	160	43.15

DİŞİ BAŞLIK / *FEMALE HEAD*

Ürün Kod	(Q) Çap-mm	Fiyat/Adet ₺
112	50	2.78
113	63	2.85
114	75	2.95
115	90	9.40
116	110	11.70
117	125	15.80
118	140	29.15
119	160	32.95

REDÜKSİYON / *REDUCTION*

Ürün Kod	(Q) Çap-mm	Fiyat/Adet ₺
065	63x50	14.50
066	75x50	16.20
067	75x63	16.40
068	90x50	19.75
069	90x63	20.10
070	90x75	22.15
071	110x75	27.00
072	110x90	34.30
073	125x75	39.96

Ürün Kod	(Q) Çap-mm	Fiyat/Adet ₺
074	125x90	46.58
075	125x110	49.75
076	140x90	56.30
077	140x110	59.00
078	140x125	64.75
079	160x110	69.95
080	160x125	75.65
081	160x140	88.25

ERKEK KÖR TAPA / *MALE BLIND PLUG*

Ürün Kod	(Q) Çap-mm	Fiyat/Adet ₺
120	50	5.75
121	63	5.90
122	75	7.15
123	90	10.75
124	110	12.75
0124	110 (üç man.)	14.50
125	125	26.00
126	140	34.50
127	160	44.50

DİŞİ KÖR TAPA / *FAMELE BLIND PLUG*

Ürün Kod	(Q) Çap-mm	Fiyat/Adet ₺
128	50	2.85
129	63	2.97
130	75	3.40
131	90	9.85
132	110	12.25
133	125	16.40
134	140	30.00
135	160	34.00

ES / *ES*

Ürün Kod	(Q) Çap-mm	Fiyat/Adet ₺
137	75	54.30
138	90	74.30
139	110	90.25

MANDALLI CONTA / *LADCH WASHER (GASKET)*

Ürün Kod	(Q) Çap-mm	Fiyat/Adet ₺
556	50	0.51
557	63	0.55
558	75	0.62
559	90	0.89
560	110	1.13
561	125	2.05
562	140	3.00
563	160	3.60

DİRSEK / *ELBOW*

Ürün Kod	(Q) Çap-mm	Fiyat/Adet ₺
087	50	16.70
088	63	17.60
089	75	20.80
090	90	34.95
091	110	43.85
092	125	66.45
093	140	102.80
094	160	119.50

ABOT / *ABOT*

Ürün Kod	(Q) Çap-mm	Fiyat/Adet ₺
082	50	9.75
083	63	10.40
084	75	14.50
085	90	18.85
086	110	26.30

TE / *TE*

Ürün Kod	(Q) Çap-mm	Fiyat/Adet ₺
001	50x50	15.00
002	63x50	18.55
003	63x63	18.75
004	75x50	22.80
005	75x63	23.00
006	75x75	23.25
007	90x50	35.70
008	96x63	35.85
009	90x75	36.40
010	90x90	43.15
011	110x50	46.50
012	110x63	46.85
013	110x75	47.20
014	110x90	50.50
015	110x110	54.15
016	125x50	68.85

Ürün Kod	(Q) Çap-mm	Fiyat/Adet ₺
017	125x63	69.00
018	125x75	69.50
019	125x90	76.10
020	125x110	79.85
021	125x125	85.25
022	140x75	92.70
023	140x90	99.85
024	140x110	103.50
025	140x125	108.85
026	140x140	121.70
027	160x75	110.00
028	160x90	116.60
029	160x110	120.25
030	160x125	125.10
031	160x140	138.50
032	160x160	140.50

İSTAVROZ / *SPIDER (CROSS)*

Ürün Kod	(Q) Çap-mm	Fiyat/Adet ₺
033	50x50	17.50
034	63x50	23.00
035	63x63	23.50
036	75x50	27.95
037	75x63	28.60
038	75x75	28.85
039	90x50	41.25
040	96x63	41.40
041	90x75	42.20
042	90x90	55.95
043	110x50	49.10
044	110x63	49.25
045	110x75	49.50
046	110x90	62.40
047	110x110	68.50
048	125x50	73.90

Ürün Kod	(Q) Çap-mm	Fiyat/Adet ₺
049	125x63	74.00
050	125x75	74.50
051	125x90	87.50
052	125x110	94.25
053	125x125	105.50
054	140x75	97.50
055	140x90	111.85
056	140x110	119.80
057	140x125	127.75
058	140x140	153.00
059	160x75	114.50
060	160x90	127.85
061	160x110	133.56
062	160x125	144.00
063	160x140	169.00
064	160x160	177.85

İSTAVROZ / *SPIDER (CROSS)*

Ürün Kod	(Q) Çap-mm	Fiyat/Adet ₺
508	75x50	40.85
509	75x63	41.35
510	75x75	41.95
511	90x50	50.85
512	90x63	51.00
513	90x75	51.95
514	90x90	66.75
515	110x50	72.85
516	110x63	73.25
517	110x75	73.85
518	110x90	87.40
519	110x110	93.00
520	125x50	96.85
521	125x63	97.25
522	125x75	97.75

Ürün Kod	(Q) Çap-mm	Fiyat/Adet ₺
523	125x90	111.85
524	125x110	117.15
525	125x125	126.10
526	140x75	130.60
527	140x90	145.50
528	140x110	151.90
529	140x125	160.00
530	140x140	185.80
531	160x75	145.70
532	160x90	159.50
533	160x110	165.75
534	160x125	174.00
535	160x140	199.70
536	160x160	208.70

TE / *TE*

Ürün Kod	(Q) Çap-mm	Fiyat/Adet ₺
479	75x50	36.95
480	75x63	37.20
481	75x75	37.35
482	90x50	46.00
483	90x63	46.25
484	90x75	46.75
485	90x90	54.15
486	110x50	69.50
487	110x63	69.85
488	110x75	70.00
489	110x90	75.60
490	110x110	78.20
491	125x50	91.75
492	125x63	92.10
493	125x75	92.70

Ürün Kod	(Q) Çap-mm	Fiyat/Adet ₺
494	125x90	99.85
495	125x110	102.60
496	125x125	107.00
497	140x75	124.40
498	140x90	131.95
499	140x110	135.00
500	140x125	139.30
501	140x140	153.20
502	160x75	139.70
503	160x90	146.60
504	160x110	149.50
505	160x125	153.90
506	160x140	165.50
507	160x160	171.75

REDÜKSİYON / *REDUCTION*

Ürün Kod	(Q) Çap-mm	Fiyat/Adet ₺
467	90x75	34.75
468	110x75	56.20
469	110x90	65.20
470	125x75	71.75
471	125x90	78.85
472	125x110	79.25

Ürün Kod	(Q) Çap-mm	Fiyat/Adet ₺
473	140x90	96.50
474	140x110	110.50
475	140x125	111.25
476	160x110	112.25
477	160x125	115.00
478	160x140	127.85

MANDALLI HAT VANA / *LİNE VALVES*

Ürün Kod	(Q) Çap-mm	Fiyat/Adet ₺
095	50	41.75
096	63	43.85
097	75	54.00
098	90	84.30
099	110	105.50

MANDALLI KELEBEK HAT VANA / *LİNE BUTTERFLY VALVES*

Ürün Kod	(Q) Çap-mm	Fiyat/Adet ₺
100	75	58.00
101	90	88.75
102	110	190.00
103	125	235.00

KELEPÇELİ HAT VANA / *LİNE VALVES*

Ürün Kod	(Q) Çap-mm	Fiyat/Adet ₺
211	75	63.85
212	90	90.85
213	110	128.20

KELEPÇELİ KELEBEK HAT VANA / *LİNE VALVES*

Ürün Kod	(Q) Çap-mm	Fiyat/Adet ₺
214	75	67.85
215	90	95.40
216	110	217.00
217	125	257.50

PİLSA HAT VANA / *LİNE VALVES*

Ürün Kod	(Q) Çap-mm	Fiyat/Adet ₺
255	75	69.50
256	110	123.75

PİLSA HAT VANA / *LİNE VALVES*

Ürün Kod	(Q) Çap-mm	Fiyat/Adet ₺
580	75	73.25

KELEPÇELİDEN MANDALLIYA GEÇİŞ /

Ürün Kod	(Q) Çap-mm	Fiyat/Adet ₺
564	75x75	24.75
565	90x90	42.75
566	110x110	94.50
567	125x125	118.50
568	140x140	164.75
569	160x160	192.70

MANDALLIDAN KELEPÇELİYE GEÇİŞ /

Ürün Kod	(Q) Çap-mm	Fiyat/Adet ₺
570	75x75	36.50
571	90x90	49.25
572	110x110	57.85
573	125x125	83.00
574	140x140	120.00
575	160x160	145.00

MANDALLIDAN PİLSAYA GEÇİŞ /

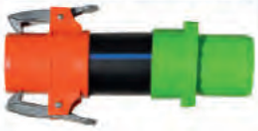

Ürün Kod	(Q) Çap-mm	Fiyat/Adet ₺
576	75x75	27.50
577	110x110	55.75

PİLSADAN MANDALLIYA GEÇİŞ /

Ürün Kod	(Q) Çap-mm	Fiyat/Adet ₺
578	75x75	37.85
579	110x110	79.50

REDÜKSİYON / *REDUCTION*

Ürün Kod	(Q) Çap-mm	Fiyat/Adet ₺
190	90x75	29.15
191	110x75	62.50
192	110x90	68.70
193	125x75	77.15
194	125x90	81.30
195	125x110	72.85

Ürün Kod	(Q) Çap-mm	Fiyat/Adet ₺
196	140x90	103.25
197	140x110	94.75
198	140x125	99.00
199	160x110	104.25
200	160x125	108.70
201	160x140	116.50

ERKEK BAŞLIK / *MALE HEAD*

Ürün Kod	(Q) Çap-mm	Fiyat/Adet ₺
221	75	14.50
222	90	18.25
223	110	9.00
224	125	12.85
225	140	21.50
226	160	25.75

DİŞİ BAŞLIK / *FEMALE HEAD*

Ürün Kod	(Q) Çap-mm	Fiyat/Adet ₺
227	75	5.65
228	90	8.20
229	110	40.30
230	125	52.45
231	140	71.85
232	160	79.15

DİŞİ KÖR TAPA / *FAMELE BLIND PLUG*

Ürün Kod	(Q) Çap-mm	Fiyat/Adet ₺
233	75	6.20
234	90	8.75
235	110	40.85
236	125	53.25
237	140	72.50
238	160	80.50

KELEPÇE / *CLAMP*

Ürün Kod	(Q) Çap-mm	Fiyat/Adet ₺
549	75	8.90
550	90	10.20
551	110	27.95
552	125	35.60
553	140	45.75
554	160	48.35

MANDAL-PERÇİN-YAY / *SEKMENT*

Ürün Kod	(Q) Çap-mm	Fiyat/Adet ₺
591	63	1.90
592	75	2.15
593	110	2.60
594	125	5.10

SEKMAN / *SEKMENT*

Ürün Kod	Fiyat/Adet ₺
555	0.45

PE KELEPÇELİ EK PARÇALARI / *PE CLAMP-ON FITTINGS*

DİRSEK / *ELBOW*

Ürün Kod	(Q) Çap-mm	Fiyat/Adet ₺
205	75	30.25
206	90	37.85
207	110	66.00
208	125	82.70
209	140	131.75
210	160	147.00

ABOT / *ABOT*

Ürün Kod	(Q) Çap-mm	Fiyat/Adet ₺
202	75	23.30
203	90	29.65
204	110	38.65

TE / *TE*

Ürün Kod	(Q) Çap-mm	Fiyat/Adet ₺
148	75x75	45.65
149	90x75	54.60
150	90x90	58.95
151	110x75	80.15
152	110x90	81.00
153	110x110	74.50
154	125x75	104.00
155	125x90	104.85
156	125x110	98.85
157	125x125	102.95
158	140x75	131.15

Ürün Kod	(Q) Çap-mm	Fiyat/Adet ₺
159	140x90	135.80
160	140x110	126.70
161	140x125	130.60
162	140x140	138.75
163	160x75	145.60
164	160x90	150.00
165	160x110	140.70
166	160x125x	143.85
167	160x140	151.60
168	160x160	156.70

İSATAVROZ / *SPIDER (CROSS)*

Ürün Kod	(Q) Çap-mm	Fiyat/Adet ₺
169	75x75	61.50
170	90x75	70.75
171	90x90	79.50
172	110x75	92.65
173	110x90	100.75
174	110x110	85.80
175	125x75	120.60
176	125x90	124.35
177	125x110	109.85
178	125x125	118.00
179	140x75	147.00

Ürün Kod	(Q) Çap-mm	Fiyat/Adet ₺
180	140x90	156.65
181	140x110	138.50
182	140x125	145.75
183	140x140	160.30
184	160x75	161.50
185	160x90	170.00
186	160x110	151.60
187	160x125	159.00
188	160x140	173.50
189	160x160	182.40

ES / *ES*

Ürün Kod	(Q) Çap-mm	Fiyat/Adet ₺
218	75	65.60
219	90	84.15
220	110	119.15

KELEPÇELİ CONTA / *CLAMP WASHER (GASKET)*

Ürün Kod	(Q) Çap-mm	Fiyat/Adet ₺
430	75	0.62
431	90	0.89
432	110	1.13
433	125	2.05
434	140	3.00
435	160	3.60

YÜZÜKLÜ MİNİ VANA / *Ringed Mini Valve*

Ürün Kod	(Q) Çap-mm	Fiyat/Adet ₺
826	17x17	2.45
827	22x22	2.75
828	25x25	3.75

YÜZÜKLÜ CONTA ÇIKIŞ MİNİ VANA / *Ringed Gasket Out Mini Valve*

Ürün Kod	(Q) Çap-mm	Fiyat/Adet ₺
829	16x17	1.75
830	22x20	1.95
831	25x20	2.45

YÜZÜKLÜ DIŞ DİŞLİ MİNİ VANA / *Ringed Male Threaded Mini Valve*

Ürün Kod	(Q) Çap-mm	Fiyat/Adet ₺
838	1/2x17	2.15
839	3/4x17	2.55
840	1/2x22	2.38
841	3/4x22	2.60

SOMUNLU DIŞ DİŞLİ MİNİ VANA / *Bolt Nut Male Threaded Mini Valve*

Ürün Kod	(Q) Çap-mm	Fiyat/Adet ₺
848	1/2x17	2.20
849	3/4x17	2.65
850	1/2x22	2.65
851	3/4x22	2.75

SOMUNLU MİNİ VANA / *Bolt Nut Mini Valve*

Ürün Kod	(Q) Çap-mm	Fiyat/Adet ₺
832	17x17	2.55
833	22x22	2.90
834	25x25	3.68

SOMUNLU CONTA ÇIKIŞ MİNİ VANA / *Bolt Nut Gasket Out Mini Valve*

Ürün Kod	(Q) Çap-mm	Fiyat/Adet ₺
845	16x17	1.98
846	20x22	2.75
847	20x25	3.40

KURTAĞZI MİNİ VANA / *İndented Mini Valve*

Ürün Kod	(Q) Çap-mm	Fiyat/Adet ₺
842	16x16	1.65
843	20x16	1.90
844	20x20	1.95

KURTAĞZI CONTA ÇIKIŞ MİNİ VANA / *Indented Gasket Out Mini Valve*

Ürün Kod	(Q) Çap-mm	Fiyat/Adet ₺
835	16x16	1.65
836	20x20	1.90

KURTAĞZI DIŞ DİŞLİ MİNİ VANA / *Indented Male Threaded in Mini Valve*

Ürün Kod	(Q) Çap-mm	Fiyat/Adet ₺
852	16x1/2	1.85
853	16x3/4	1.95
854	20x1/2	1.90
855	20x3/4	2.00

KURTAĞZI EKLEME NİPELİ / *Indented Adding Nipple*

Ürün Kod	(Q) Çap-mm	Fiyat/Adet ₺
856	16x16	0.23
857	20x16	0.36
858	20x20	0.37

KURTAĞZI TE / *Indented Te*

Ürün Kod	(Q) Çap-mm	Fiyat/Adet ₺
859	16x16x16	0.42
861	20x16x20	0.63
862	20x20x20	0.65

KURTAĞZI CONTA ÇIKIŞ EKLEME NİPELİ / *Indented Gasket Out Adding Nipple*

Ürün Kod	(Q) Çap-mm	Fiyat/Adet ₺
863	16x16	0.23
865	20x20	0.37

KURTAĞZI DİRSEK / *Indentet Elbow*

Ürün Kod	(Q) Çap-mm	Fiyat/Adet ₺
866	16x16	0.28
867	20x20	0.40

KUTAĞZI KÖRTAPA /

Ürün Kod	(Q) Çap-mm	Fiyat/Adet ₺
868	16 mm	0.28
869	20 mm	0.38

CONTA / *MALE LATCH PUMP OUTPUT*

Ürün Kod	(Q) Çap-mm	Fiyat/Adet ₺
870	16	0.27
871	20	0.36

CONTA / *MALE LATCH PUMP OUTPUT*

Ürün Kod	(Q) Çap-mm	Fiyat/Adet ₺
872	16	0.22
873	20	0.28

UĞURLU Yağmurlama ve Sulama Sistemleri

CONTA TAPA / *MALE LATCH PUMP OUTPUT*

Ürün Kod	(Q) Çap-mm	Fiyat/Adet ₺
872	16	0.25
873	20	0.27

SOMUNLU CONTA ÇIKIŞ EKLEME NİPELİ / *Bolt Nut Gasket Out Adding Nipple*

Ürün Kod	(Q) Çap-mm	Fiyat/Adet ₺
879	16x17	0.55
880	20x22	0.55
881	20x25	0.98

YÜZÜKLÜ CONTA ÇIKIŞ EKLEME NİPELİ / *Ringed Gasket Out Adding Nipple*

Ürün Kod	(Q) Çap-mm	Fiyat/Adet ₺
882	17x16	0.35
883	22x20	0.55
884	25x20	0.96

SOMUNLU CONTA ÇIKIŞLI TE / *BoltNut Gasket Out T*

Ürün Kod	(Q) Çap-mm	Fiyat/Adet ₺
886	22x20x22	1.47

DIŞ DİŞLİ YÜZÜKLÜ TE / *Outside with the ring gear T*

Ürün Kod	(Q) Çap-mm	Fiyat/Adet ₺
888	17x20x17	1.25
889	22x20x22	1.30
	25x20x25	1.55

CONTA ÇIKIŞLI YÜZÜKLÜ TE / *Output With The Ring Gasket T*

Ürün Kod	(Q) Çap-mm	Fiyat/Adet ₺
890	17x16x17	1.20
891	17x20x17	1.25
892	22x20x22	1.35
893	25x20x25	1.60

SOMUNLU TE / *Bolt Nut T*

Ürün Kod	(Q) Çap-mm	Fiyat/Adet ₺
894	20x20x20	1.75

YÜZÜKLÜ EKLEME NİPELİ / *Ringed Adding Nipple*

Ürün Kod	(Q) Çap-mm	Fiyat/Adet ₺
895	17x17	0.43
896	22x22	0.70
897	25x25	0.98

DEBİ AYARLI DAMLATICI (BÜYÜK)/ *Flow Adjustable Emitter (Big)*

Ürün Kod	(Q) Çap-mm	Fiyat/Adet ₺
898	0./100 lt.	0.26

DEBİ AYARLI DAMLATICI (KÜÇÜK)/ *Flow Adjustable Emitter (Small)*

Ürün Kod	(Q) Çap-mm	Fiyat/Adet ₺
899	0./70 lt.	0.19

SOMUNLU EKLEME NİPELİ / *Bolt Nut Adding Nipple*

Ürün Kod	(Q) Çap-mm	Fiyat/Adet ₺
876	17x17	0.77
877	22x22	1.37
878	25x25	1.65

YÜZÜKLÜ DIŞ DİŞ DİRSEK / *External Teeth Elbow with Ring*

Ürün Kod	(Q) Çap-mm	Fiyat/Adet ₺
900	17x1/2	0.86
901	22x1/2	1.00
902	25x1/2	1.12

KLİPSLİ SABİTLEME KAZIĞI / *Cilipped Mounting Pile*

Ürün Kod	(Q) Çap-mm	Fiyat/Adet ₺
903		0.75

PLASTİK MİNİ FİLTRE / *Plastic Mini Filter*

Ürün Kod	(Q) Çap-mm	Fiyat/Adet ₺
904	32x32	28.50
905	40x40	48.00
906	50x50	48.00
907	63x63	48.00

3 MM. DAMLAMA BORU DELME APARATI

Ürün Kod	(Q) Çap-mm	Fiyat/Adet ₺
908	3 mm	6.85
909	8 mm	7.50

KANGAL BORU DELME APARATI / *S Coil Pipe Drilling Apparatus*

Ürün Kod	(Q) Çap-mm	Fiyat/Adet ₺
910	16	7.50
911	20	7.50
912	32	7.50

PİLSA ES / *PIPES ES*

Ürün Kod	(Q) Çap-mm	Fiyat/Adet ₺
589	75	69.25
590	110	110.75

İSTAVROZ / *SPIDER (CROSS)*

Ürün Kod	(Q) Çap-mm	Fiyat/Adet ₺
245	75x75	45.70
246	110x75	73.50
247	110x110	81.70

TE / *TE*

Ürün Kod	(Q) Çap-mm	Fiyat/Adet ₺
248	75x75	39.75
249	110x75	66.85
250	110x110	70.80

DİRSEK / *ELBOW*

Ürün Kod	(Q) Çap-mm	Fiyat/Adet ₺
257	75	37.00
258	110	63.10

REDÜKSİYON / *REDUCTION*

Ürün Kod	(Q) Çap-mm	Fiyat/Adet ₺
251	110x75	49.00

DİŞİ BAŞLIK / *FEMALE HEAT*

Ürün Kod	(Q) Çap-mm	Fiyat/Adet ₺
261	75	19.95
262	110	34.90

ERKEK BAŞLIK / *MALE HEAT*

Ürün Kod	(Q) Çap-mm	Fiyat/Adet ₺
259	75	5.85
260	110	9.85

KÖR TAPA / *BLIND PLUG*

Ürün Kod	(Q) Çap-mm	Fiyat/Adet ₺
253	75	21.00
254	110	36.00

ABOT / *ABOT*

Ürün Kod	(Q) Çap-mm	Fiyat/Adet ₺
252	75	28.25

17 mm YASSI DAMLAMA SULAMA BORUSU / *FLAT DRIP IRRIGATION PIPES*

Ürün Kod	(Q) Çap-mm	Kalınlık	Rulo Uzunluk	20 cm	25 cm	30 cm	33 cm	40 cm	50 cm
813	17 mm	06 mil							Fiyat Alınız
814	17 mm	08 mil							Fiyat Alınız
815	17 mm	10 mil							Fiyat Alınız
816	17 mm	12 mil							Fiyat Alınız
817	17 mm	18 mil							Fiyat Alınız

22 mm YASSI DAMLAMA SULAMA BORUSU / *FLAT DRIP IRRIGATION PIPES*

Ürün Kod	(Q) Çap-mm	Kalınlık	Rulo Uzunluk	20 cm	25 cm	30 cm	40 cm	50 cm	60 cm
818	22 mm	12 mil							Fiyat Alınız
819	22 mm	15 mil							Fiyat Alınız
820	22 mm	18 mil							Fiyat Alınız

25 mm YASSI DAMLAMA SULAMA BORUSU / *FLAT DRIP IRRIGATION PIPES*

Ürün Kod	(Q) Çap-mm	Kalınlık	Rulo Uzunluk	20 cm	25 cm	30 cm	40 cm	50 cm	60 cm
821	25 mm	13 mil	750 mt						Fiyat Alınız

16 mm YUVARLAK DAMLAMA SULAMA BORUSU / *ROUND DRIP IRRIGATION PIPES*

Ürün Kod	(Q) Çap-mm	Kalınlık	Damlatıcı Aralığı	Uzunluk	Debi	Fiyat/Adet ₺
800	16 mm		20 cm	400 mt.		Fiyat Alınız
801	16 mm		25 cm	400 mt.		Fiyat Alınız
802	16 mm		33 cm	400 mt.		Fiyat Alınız
803	16 mm		40 cm	400 mt.		Fiyat Alınız
804	16 mm		50 cm	400 mt.		Fiyat Alınız

20 mm YUVARLAK DAMLAMA SULAMA BORUSU / *ROUND DRIP IRRIGATION PIPES*

Ürün Kod	(Q) Çap-mm	Kalınlık	Damlatıcı Aralığı	Uzunluk	Debi	Fiyat/Adet ₺
805	20 mm		20 cm	300 mt.		Fiyat Alınız
806	20 mm		25 cm	300 mt.		Fiyat Alınız
807	20 mm		33 cm	300 mt.		Fiyat Alınız
808	20 mm		40 cm	300 mt.		Fiyat Alınız
809	20 mm		50 cm	300 mt.		Fiyat Alınız

YUVARLAK PE DAMLAMA SULAMA BORUSU / *ROUND DRIP IRRIGATION PIPES*

Ürün Kod	(Q) Çap-mm	Kalınlık	Damlatıcı Aralığı	Uzunluk	Debi	Fiyat/Adet ₺
810	16 mm		-	400 mt.	-	Fiyat Alınız
811	20 mm		-	300 mt.	-	Fiyat Alınız
812	25 mm		-	200 mt.	-	Fiyat Alınız

KÜRESEL VANA / *SPHERICEL VALVE*

Ürün Kod	(Q) Çap-mm	Fiyat/Adet ₺
412	32x32	2.70

ABOT ÜSTÜ İSTAVROZ / *ABOT THE SIGN OF THE CROSS OVER*

Ürün Kod	(Q) Çap-mm	Fiyat/Adet ₺
414	32x20x20	1.98

DEMİR ÇUBUK / *IRON BAR*

Ürün Kod	(Q) Çap-mm	Fiyat/Adet ₺
499	8x80	Fiyat Alınız
500	8x100	Fiyat Alınız
501	8x120	Fiyat Alınız

KARIK SULAMA VANASI / *FURROW IRRIGATION VALVE*

Ürün Kod	(Q) Çap-mm	Fiyat/Adet ₺
416		1.80

NİPEL / *NİPPEL*

Ürün Kod	(Q) Çap-mm	Fiyat/Adet ₺
415	32x32	0.70

MAŞON / *SLEEVE*

Ürün Kod	(Q) Çap-mm	Fiyat/Adet ₺
409	32x20	0.70
410	32X25	0.70
411	32x32	0.75

ABOT MAŞON / *ABOT SLEEVE*

Ürün Kod	(Q) Çap-mm	Fiyat/Adet ₺
408	32x40	0.80

ERKEK VANA / *MALE VALVE*

Ürün Kod	(Q) Çap-mm	Fiyat/Adet ₺
413	32x32	3.00

VİDALI MİNİ SPRİNG ADAPTÖRÜ / *SCREW ADAPTER MINI SPRINK*

Ürün Kod	(Q) Çap-mm	Fiyat/Adet ₺
136	20x20x20	0.85

PVC UZATMA BORU (BEYAZ) / *EXTENSİON PİPE WHITE*

Ürün Kod	(Q) Çap-mm	Fiyat/Adet ₺
424	32x25	1.40
425	32x35	2.05
426	32x50	2.75
427	32x60	3.20
428	32x75	4.10
429	32x100	5.30

PVC UZATMA BORU (MAVİ) / *EXTENSİON PİPE BLUE*

Ürün Kod	(Q) Çap-mm	Fiyat/Adet ₺
418	32x25	1.40
419	32x35	2.05
420	32x50	2.75
421	32x60	3.20
422	32x75	4.10
423	32x100	5.30

PE UZATMA / *PE EXTENSİON PİPE*

Ürün Kod	(Q) Çap-mm	Fiyat/Adet ₺
417	32x25	2.90

ERKEK MANDALLI POMPA ÇIKIŞI / *MALE LATCH PUMP OUTPUT*

Ürün Kod	(Q) Çap-mm	Fiyat/Adet ₺
271	50	24.15
272	63	25.30
273	75	34.00
274	90	40.70
275	110	53.30
276	125	100.75
277	140	151.70
278	160	153.60

DİŞİ MANDALLI POMPA ÇIKIŞI / *FAMALE LATCH PUMP OUTPUT*

Ürün Kod	(Q) Çap-mm	Fiyat/Adet ₺
263	50	21.50
264	63	22.85
265	75	25.40
266	90	35.50
267	110	48.30
268	125	75.85
269	140	119.50
270	160	122.00

ERKEK KELEPÇELİ POMPA ÇIKIŞI / *MALE CLAMP PUMP OUTPUT*

Ürün Kod	(Q) Çap-mm	Fiyat/Adet ₺
285	75	40.85
286	90	67.25
287	110	68.75
288	125	96.00
289	140	100.85
290	160	120.00

DİŞİ KELEPÇELİ POMPA ÇIKIŞI / *FAMALE CLAMP PUMP OUTPUT*

Ürün Kod	(Q) Çap-mm	Fiyat/Adet ₺
279	75	33.00
280	90	43.25
281	110	72.00
282	125	108.00
283	140	112.80
284	160	115.20

ERKEK MANDALLI POMPA ÇIKIŞI / *MALE LATCH PUMP OUTPUT*

Ürün Kod	(Q) Çap-mm	Fiyat/Adet ₺
311	50	24.00
312	63	25.85
313	75	29.90
314	90	33.50
315	110	36.70
316	125	61.25
317	140	88.00
318	160	92.15

DİŞİ MANDALLI POMPA ÇIKIŞI / *FAMALE LATCH PUMP OUTPUT*

Ürün Kod	(Q) Çap-mm	Fiyat/Adet ₺
303	50	20.50
304	63	20.70
305	75	22.85
306	90	25.95
307	110	30.75
308	125	44.50
309	140	72.50
310	160	80.75

ERKEK KELEPÇELİ POMPA ÇIKIŞI / *MALE CLAMP PUMP OUTPUT*

Ürün Kod	(Q) Çap-mm	Fiyat/Adet ₺
291	75	42.75
292	90	51.80
293	110	41.75
294	125	46.60
295	140	80.75
296	160	83.00

DİŞİ KELEPÇELİ POMPA ÇIKIŞI / *FAMALE CLAMP PUMP OUTPUT*

Ürün Kod	(Q) Çap-mm	Fiyat/Adet ₺
297	75	35.20
298	90	41.75
299	110	51.70
300	125	65.20
301	140	87.90
302	160	92.25

DEMİR MAŞON / *Iron Sleeve*

Ürün Kod	(Q) Çap-mm	Fiyat/Adet ₺
596	1/2x50	6.50
597	2/2x63	10.85
598	3/2x75	15.10
599	4/2x90	18.35
560	5/2x110	27.00
561	6/2x125	43.25

SÜZGEÇ KLEPE / *FAMALE CLAMP PUMP OUTPUT*

Ürün Kod	(Q) Çap-mm	Fiyat/Adet ₺
562	75	83.75
563	90	85.00
564	110	96.25
565	125	139.70
566	160	150.00
567	200	365.00

YERALTI ERKEK ERKEK ÇIKIŞ TE

Ürün Kod	(Q) Çap-mm	Fiyat/Adet ₺
2000	140x75	63.50
2001	140x90	74.00
2002	140x110	78.50
2003	140x125	82.70
2004	140x140	95.50
2005	160X75	69.50

Ürün Kod	(Q) Çap-mm	Fiyat/Adet ₺
2006	160X90	76.00
2007	160X110	82.00
2008	160X125	86.75
2009	160X140	98.50
2010	160X160	102.50

YERALTI DİŞİ ERKEK ÇIKIŞ TE

Ürün Kod	(Q) Çap-mm	Fiyat/Adet ₺
2011	140x75	73.00
2012	140x90	80.75
2013	140x110	85.00
2014	140x125	89.00
2015	140x140	99.75
2016	160X75	79.85

Ürün Kod	(Q) Çap-mm	Fiyat/Adet ₺
2017	160X90	96.00
2018	160X110	99.50
2019	160X125	103.50
2020	160X140	115.00
2021	160X160	119.50

YER ALTI DİRSEK

Ürün Kod	(Q) Çap-mm	Fiyat/Adet ₺
2022	140	83.75
2023	160	97.50

YERALTI CONTASI

Ürün Kod	(Q) Çap-mm	Fiyat/Adet ₺
2024	140	6.00
2025	160	7.25

YER ALTI BORULARI

Ürün Kod	(Q) Çap-mm	Fiyat/Adet ₺
2026	75	41.00
2027	90	54.00
2028	110	60.00
2029	125	88.00
2030	140	120.00
2031	160	149.50

YERALTI GİRİŞ

Ürün Kod	(Q) Çap-mm	Fiyat/Adet ₺
2032	140	185.00
2033	160	210.00

TE / *TE*

Ürün Kod	(Q) Çap-mm	Fiyat/Adet ₺
319	63x50	6.80
320	63x63	7.10
321	75x50	8.90
322	75x63	9.25
323	75x75	9.40
324	90x50	10.95
325	96x63	11.10
326	90x75	11.25
327	90x90	11.50
328	110x50	14.50
329	110x63	14.75
330	110x75	15.25
331	110x90	15.50
332	110x110	15.75
333	125x50	23.00
334	125x63	23.50
335	125x75	23.75
336	125x90	24.00
337	125x110	24.50
338	125x125	24.80
339	140x75	29.85
340	140x90	30.75
341	140x110	32.15
342	140x125	32.30
343	140x140	32.75
344	160x75	35.00
345	160x90	35.40
346	160x110	35.80
347	160x125	36.00
348	160x140	36.50
349	160x160	37.25

İSATAVROZ / *SPIDER (CROSS)*

Ürün Kod	(Q) Çap-mm	Fiyat/Adet ₺
350	63x50	7.30
351	63x63	7.90
352	75x50	9.80
353	75x63	10.00
354	75x75	10.25
355	90x50	12.40
356	96x63	12.65
357	90x75	12.90
358	90x90	13.25
359	110x50	16.50
360	110x63	16.75
361	110x75	16.90
362	110x90	17.85
363	110x110	18.90
364	125x50	25.70
365	125x63	27.25
366	125x75	27.50
367	125x90	28.30
368	125x110	28.80
369	125x125	29.50
370	140x75	31.15
371	140x90	32.90
372	140x110	34.60
373	140x125	34.75
374	140x140	35.50
375	160x75	36.00
376	160x90	36.25
377	160x110	37.25
378	160x125	37.70
379	160x140	38.50
380	160x160	38.85

REDÜKSİYON / *REDUCTION*

Ürün Kod	(Q) Çap-mm	Fiyat/Adet ₺
389	75x50	4.75
390	75x63	4.95
391	90x50	5.20
392	90x63	5.50
393	90x75	6.70
394	110x75	8.25
395	110x90	9.10
396	125x75	9.70
397	125x90	10.00
398	125x110	11.40
399	140x90	13.90
400	140x110	15.85
401	140x125	16.50
402	160x110	18.00
403	160x125	18.90
404	160x140	19.50

DİRSEK / *ELBOW*

Ürün Kod	(Q) Çap-mm	Fiyat/Adet ₺
381	50	7.50
382	63	8.75
383	75	9.95
384	90	13.00
385	110	17.80
386	125	22.80
387	140	42.50
388	160	47.50

ES / *ES*

Ürün Kod	(Q) Çap-mm	Fiyat/Adet ₺
405	75	50.40
406	90	62.25
407	110	74.40

UĞURLU®

Yağmurlama ve Sulama Sistemleri

YERLİ ÜRETİM

Marsan Sanayi Sitesi Hacı Yusuf Mescid Mahallesi
Ravza Sokak No: 10 Karatay / Konya / TÜRKİYE
Tel : +90.332 342 41 82 Fax: +90.332 342 41 83

bilgi@ugurluyagmurlama.com.tr
www.ugurluyagmurlama.com.tr

DEMİR OFSET | 0.332 342 0 911
Matbaa Ambalaj Süreli Ferrel